Newsletter

10.2022

Pokrywa przednia podwozia

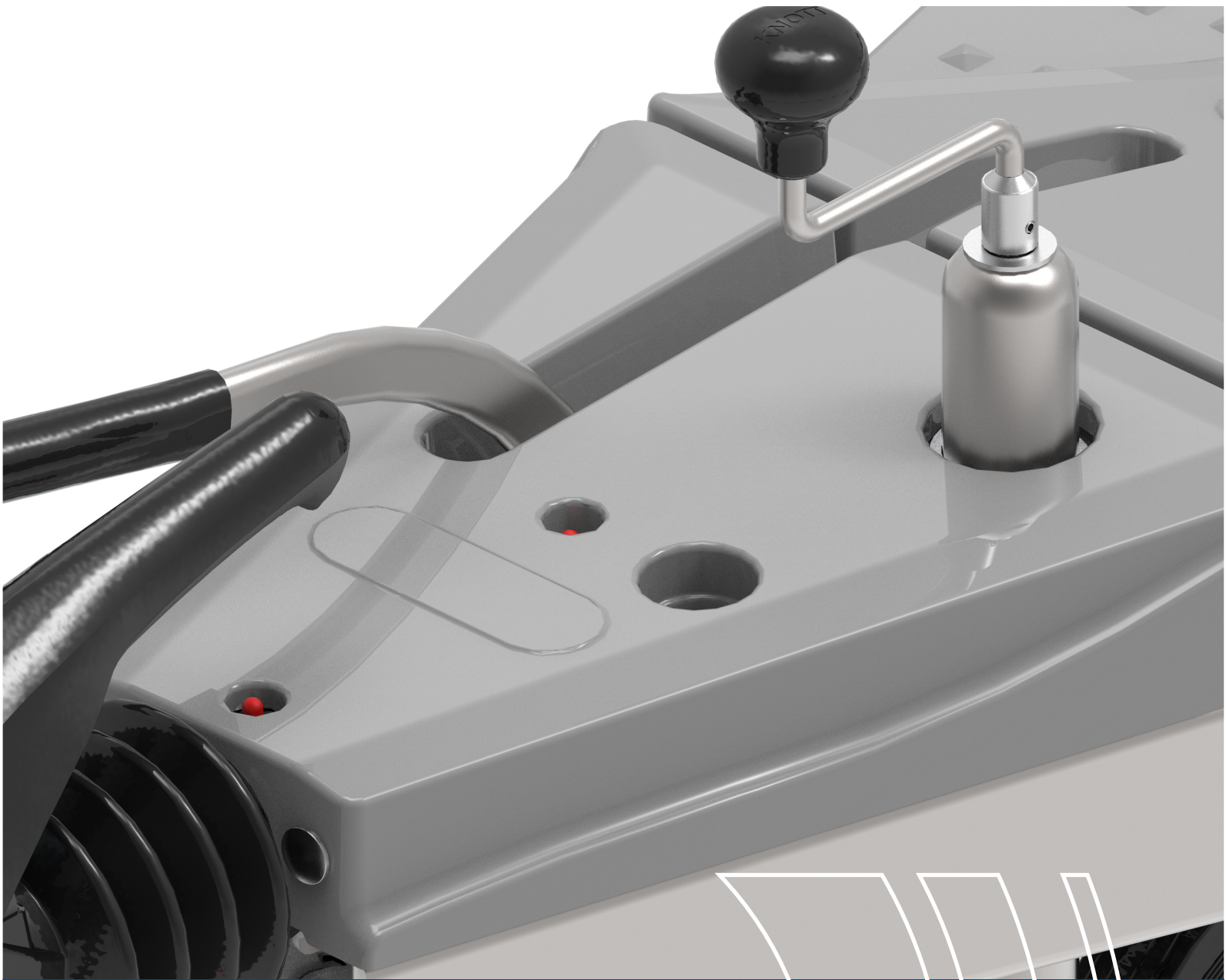

knott.pl

Szanowni Państwo,

Poniższa publikacja ma na celu przybliżenie Wam jednego z naszych produktów, jakim jest pokrywa wykonana z tworzywa sztucznego pozwalająca na zabudowę dyszla oraz urządzenia najazdowego przyczepy.
Ze względu na gabaryt pokrywa oferowana jest w dwóch elementach, które są ze sobą mocowane podczas montażu na podwozi za pomocą estetycznych nitów z tworzywa sztucznego. Wspomniane nity dostarczane są razem z pokrywą, dzięki czemu wystarczy ją tylko zamontować na przyczepie.

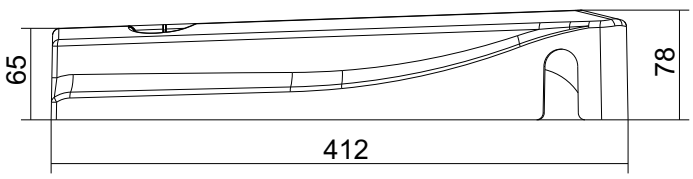

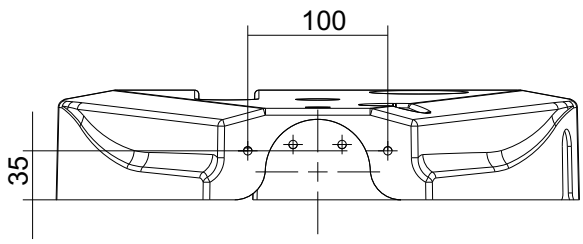

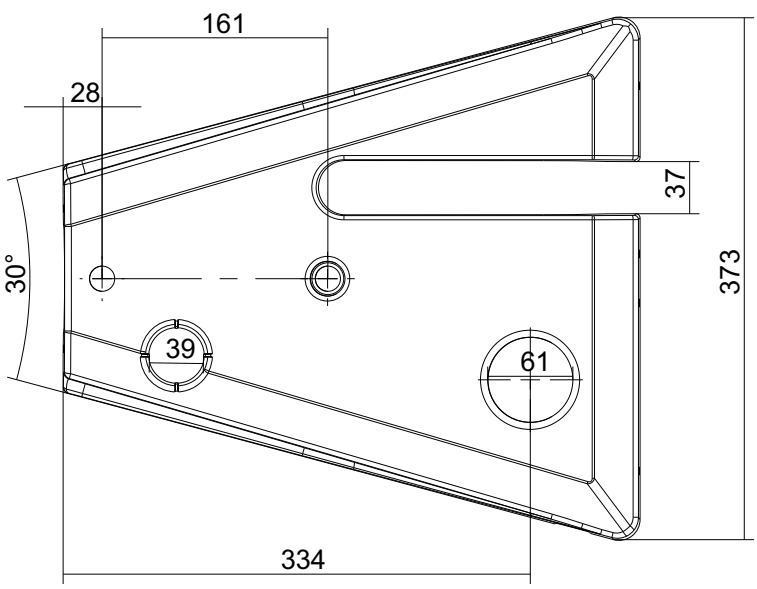

Art. Nr 6BC832.001

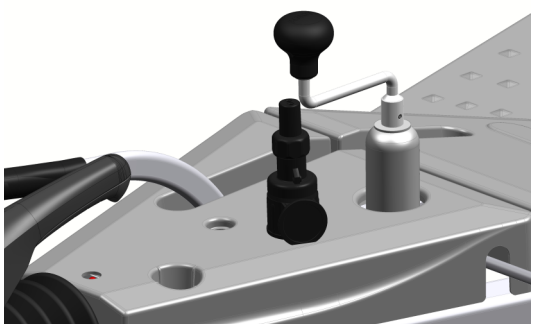

Specjalny otwór pełniący funkcję uchwytu wtyczki

Przednia część pokrywy wykonana jest z polimeru akrylonitrylo-styrenowo-akrylanowe (ASA) - Luran® S Charakteryzuje się on wysoką jakością powierzchni i dobrą udarnością, w tym zwiększoną trwałością koloru i zapewnia doskonałą długoterminową wydajność w przypadku ekspozycji na promieniowanie UV i ciepło. Polimer tutaj użyty ma również doskonałą odporność chemiczną, więc jest idealnym rozwiązaniem do zastosowań zewnętrznych.

Na chwilę obecną porywa oferowana jest w kolorze RAL 7040 - Szary okienny.

Pokrywa na urządzenie najazdowe oferowana jest w dwóch zestawach:

Dedykowana osłona dla urządzeń najazdowych
KFL20 oraz KFL27 ze wspornikiem urządzenia

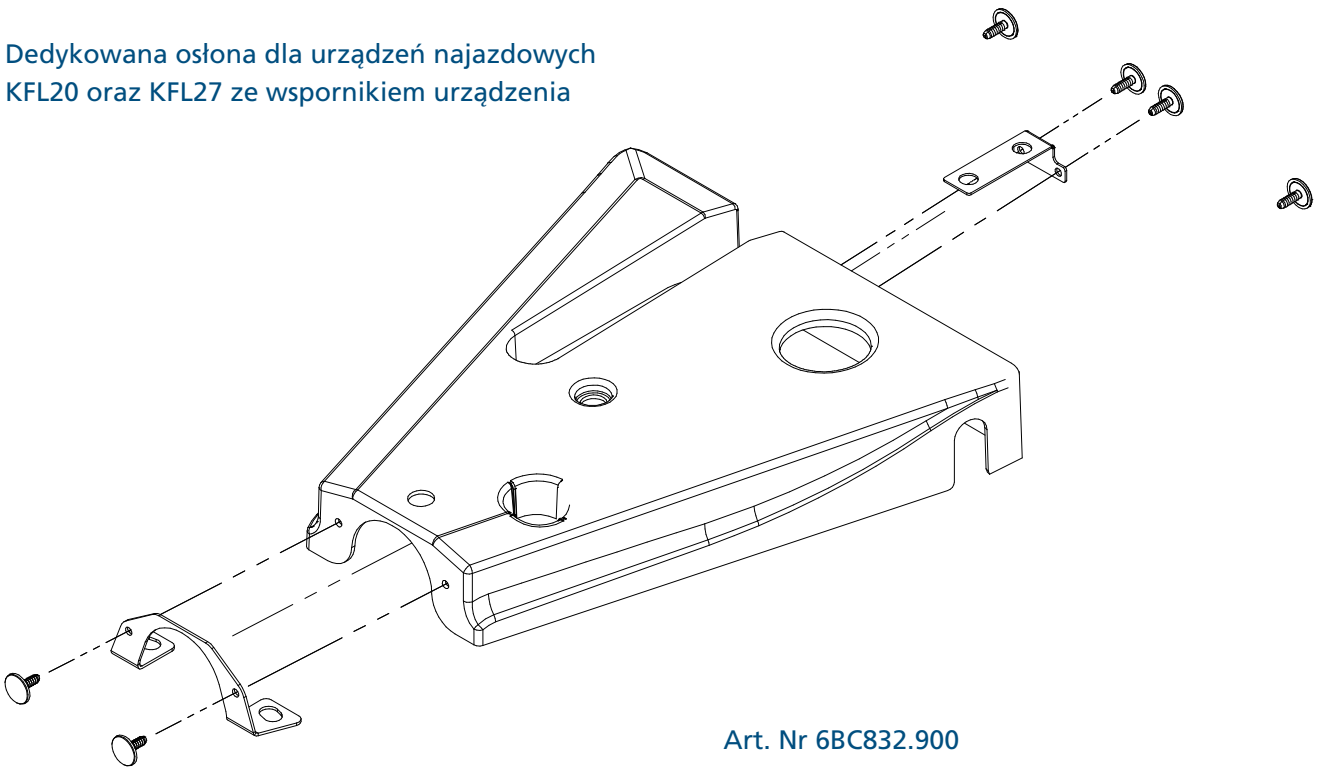

Art. Nr 6BC832.900

Dedykowana osłona dla urządzeń najazdowych
KFL20 oraz KFL27 ze wspornikiem urządzenia

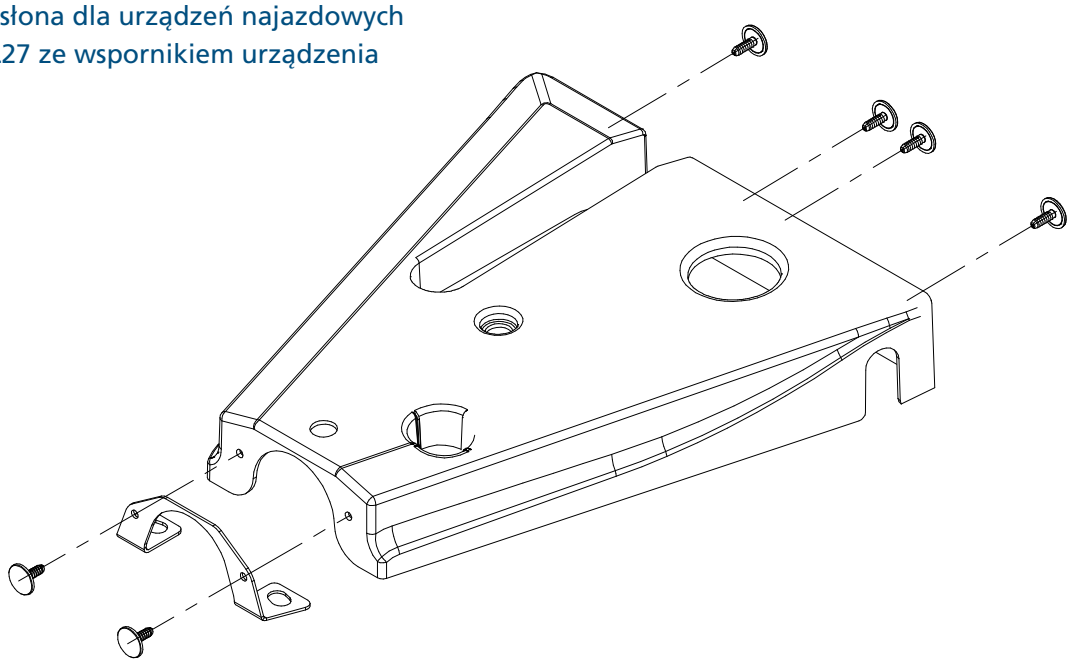

Art. Nr 6BC832.800

Poniżej przedstawiamy wersję podstawową dla KFL20-27.
Alternatywnie dostępne są wersje:

- KFL20-27 + ETS - 6BH915
- KFL14 - 6BJ318
- KFL14 + ETS - 6BJ320

Art. Nr 6BC832.001

Druga część pokrywy dedykowana jest do zakrycia dyszla, od urządzenia najazdowego, aż do zabudowy przyczepy.

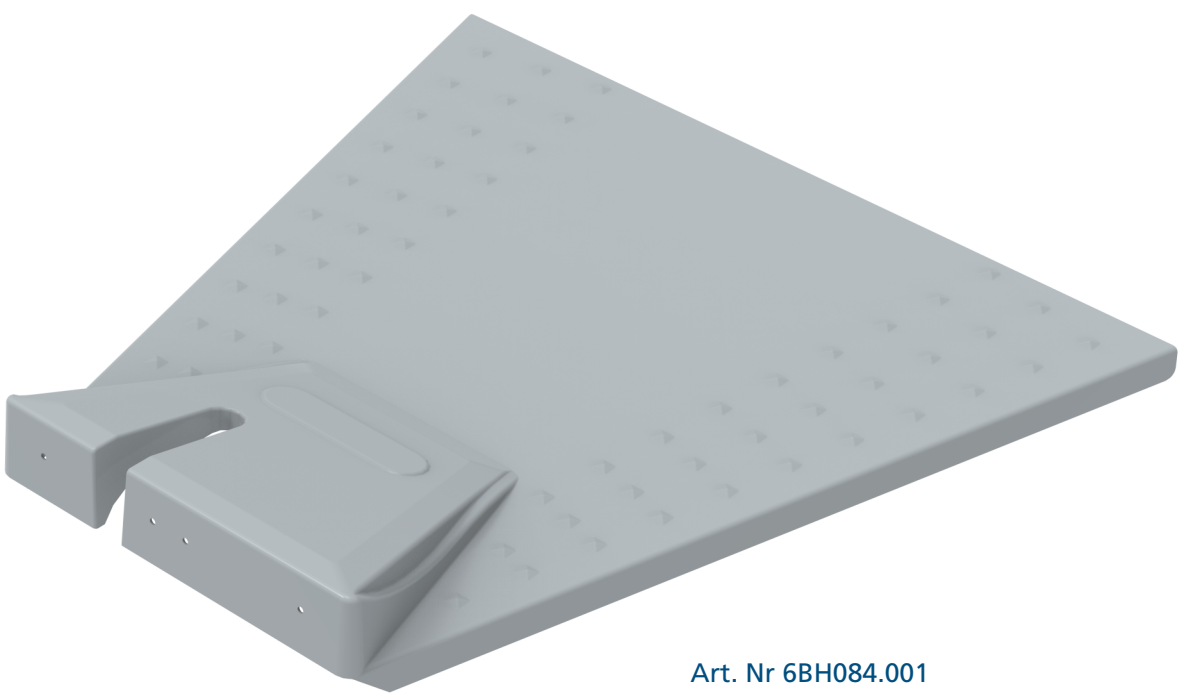

Art. Nr 6BH084.001

Druga część pokrywy wykonana jest z Polipropylenu i oferowana jest w tym samym kolorze RAL 7040 - Szary okienny.

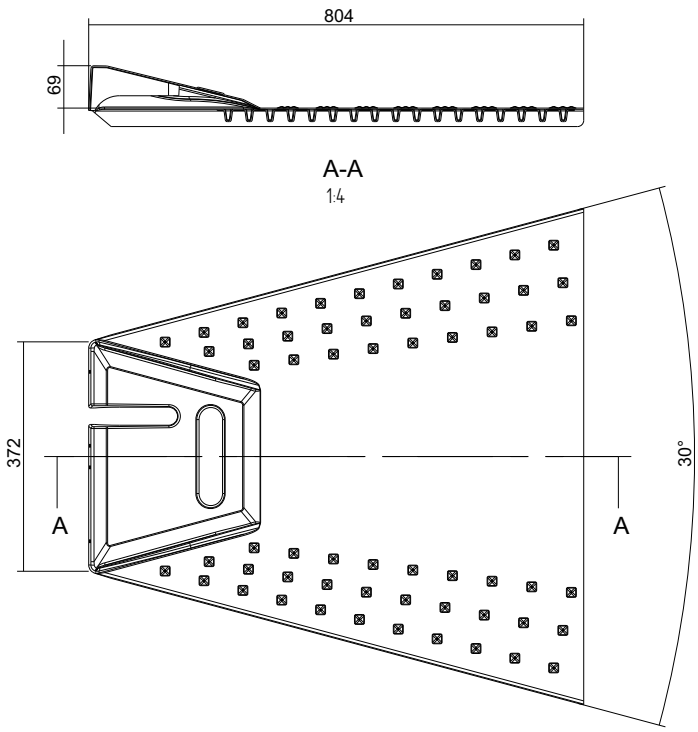

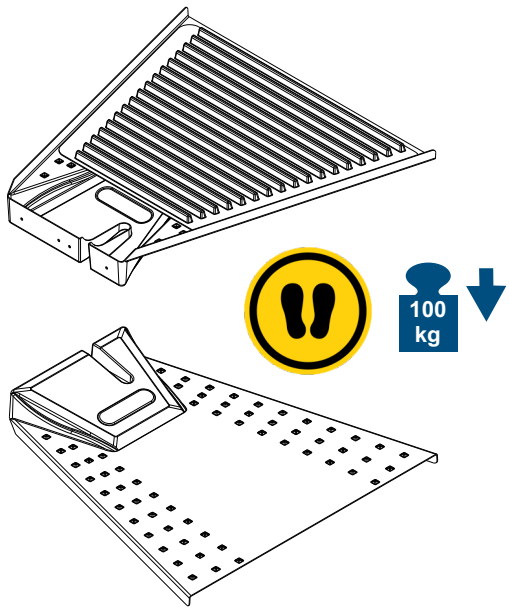

Konstrukcja jest specjalnie wzmocniona dzięki czemu można swobodnie nadepnąć na pokrywę.
Sprawdzona wytrzymałość do 110 kg.
Dodatkowo powierzchnia została zaprojektowana tak by zminimalizować ryzyko poślizgu

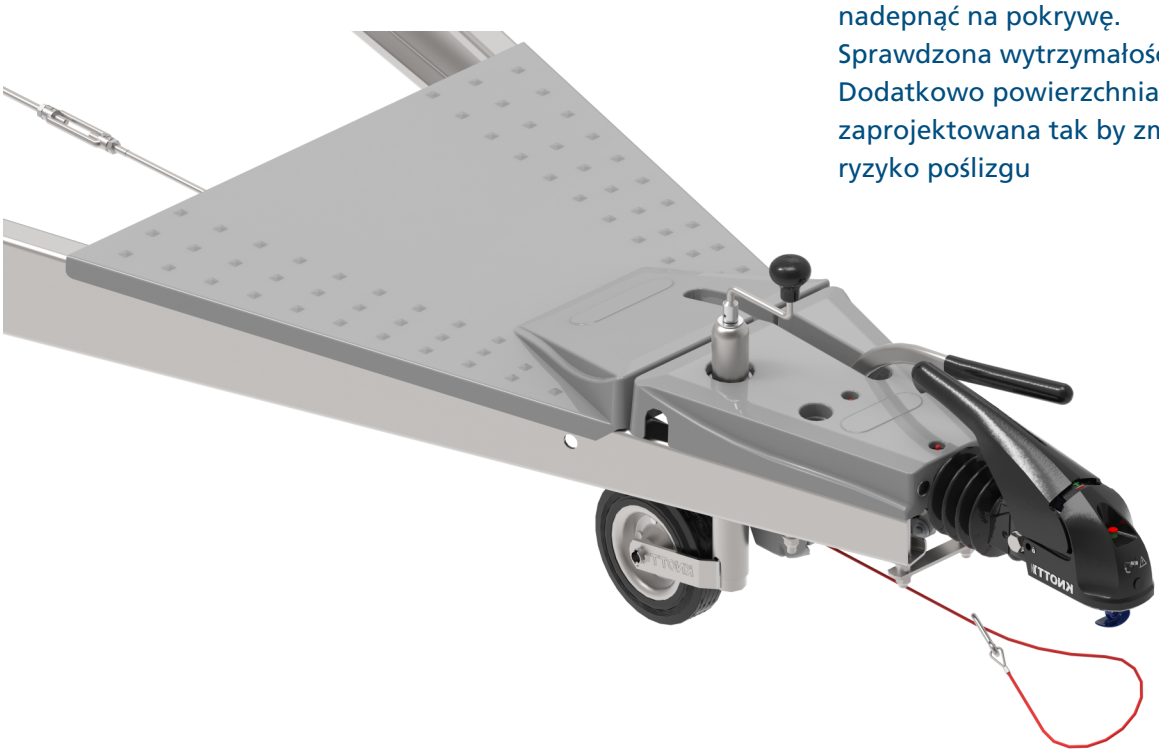

Szczegółowych informacji o produktach udziela Dział Handlowy KNOTT Sp. z o.o.

KNOTT Sp. z o.o.

63-011 Pławce
Zdziechowice 100
tel. 61 287 60 00
fax 61 287 60 01
info@knott.pl
www.knott.pl

© KNOTT MARKETING KPL